# CLS2 Sonde capacitive ad asta per il controllo del livello

Sonde capacitive ad asta, impiego generale, adatte al controllo ON-OFF del livello in granulati, polveri e liquidi, protezione IP65÷66.

**CODICE DI ORDINAZIONE ( Esempio)** CLS2 B 3 0 B 1 1 B 0 A 0 0 0

- **Versione** — Compatta
- **Preamplificatore elettronico** — TC30 microprocessore a 2 fili Ex certificato
- **Custodia** — PC policarbonato caricato
- **Attacco al processo** — 1"1/2 Gas Acciaio al carbonio
- **Tipo di elettrodo e isolamento parziale L=250mm** — Asta da 15mm in acciaio al carbonio
- **Filetto femmina 10MA in punta per prolunga** — Nessuno
- **Parte insensibile L1** — Standard
- **Tipo di estensione e lunghezza** — nessuna

## VERSIONE CLS2

| Senza inserto preamplificatore | Compatta Elettrodo + inserto | Comp. Cert. ATEX Zona 20/21 (solo TL41) | Compatta con dis. alettato in AISI316 |
|---|---|---|---|
| A | B | E | F |

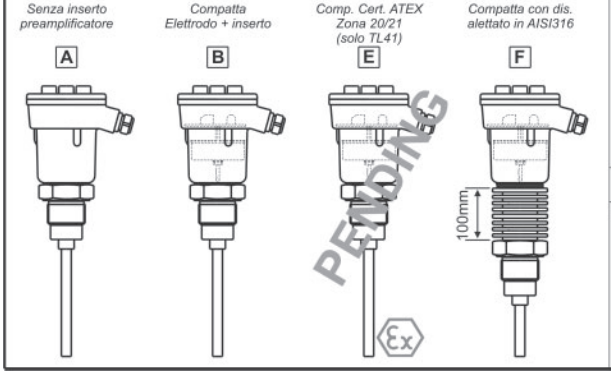


## INSERTO PREAMPLIFICATORE Cod.: CLS2

- 0 0 Inserto = nessuno
- 3 0 Inserto = TC30
- 4 1 Inserto = TL41 (preliminare)

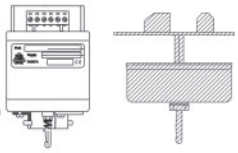

- 3 3 Inserto = TL31R 24 Vdc
- 3 4 Inserto = TL31R 24 Vac
- 3 5 Inserto = TL31R 115 Vac
- 3 6 Inserto = TL31R 230 Vac

## CONTENITORE Cod.: CLS2

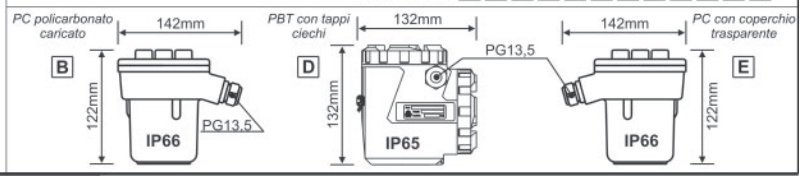


## ATTACCO AL PROCESSO Cod.: CLS2

FILETTATO

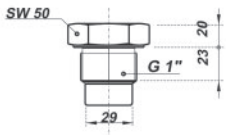


- 0 1 G 1" acciaio al carbonio
- 0 2 G 1" AISI316

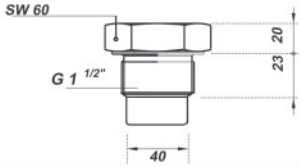


- 1 1 G 1 1/2" acciaio al carbonio
- 1 2 G 1 1/2" AISI316

## TIPO DI ELETTRODO E ISOLAMENTO Cod.: CLS2

| | | | | | |
|---|---|---|---|---|---|
| Asta 15mm in acciaio al carbonio parzialmente isolata in PVC | Asta 15mm in acciaio al carbonio parzialmente isolata in PTFE | Asta 15mm in AISI 316 parzialmente isolata in PVC | Asta 15mm in AISI 316 parzialmente isolata in PTFE | Asta 15mm in acciaio al carbonio isolamento in PVC esteso | Asta 15mm in AISI 316 isolamento in PVC esteso |
| B 0 | D 0 | H 0 | L 0 | C 0 | I 0 |
| Asta 15mm in acciaio al carbonio parzialmente isolata in PVC + filetto femmina 10MA per prolunga | Asta 15mm in acciaio al carbonio parzialmente isolata in PTFE + filetto femmina 10MA per prolunga | Asta 15mm AISI 316 parzialmente isolata in PVC + filetto femmina 10MA per prolunga | Asta 15mm AISI 316 parzialmente isolata in PTFE + filetto femmina 10MA per prolunga | Asta 15mm in acciaio al carbonio isolamento in PVC esteso + filetto femmina 10MA per prolunga | Asta 15mm in AISI 316 isolamento in PVC esteso + filetto femmina 10MA per prolunga |
| B 1 | D 1 | H 1 | L 1 | C 1 | I 1 |

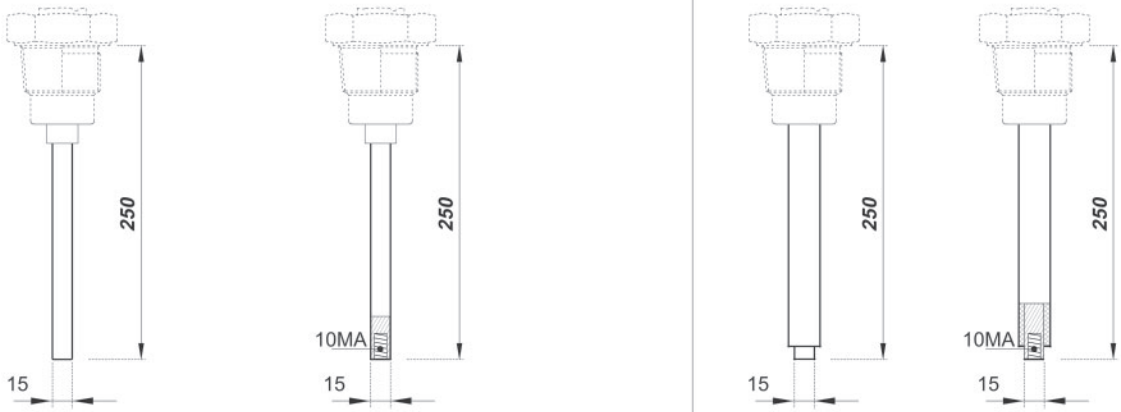


LEKTRA

*al servizio dell'applicazione*

# CLS2

## PARTE NON SENSIBILE L1

Cod. CLS2 ☐☐☐☐☐☐☐☐☐☐☐☐

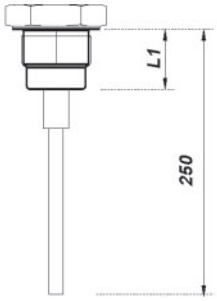


A standard acciaio al carbonio o AISI 316 (materiale dell'attacco al processo) L1=50mm

B acciaio al carbonio o AISI 316 (materiale dell'attacco al processo) L1=100mm

## TIPO E LUNGHEZZA PROLUNGA

Cod.: CLS2 ☐☐☐☐☐☐☐☐☐☐☐☐

0 0 0 Nessuna
4 0 0 Asta 10mm AISI316
7 0 0 Fune in acciaio al carbonio 6mm L=1000 + contrappeso in acciaio al carbonio

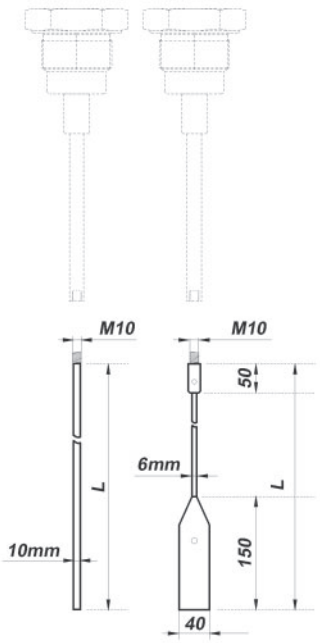


### LUNGHEZZA ESTENSIONE

A Senza
B Asta rigida prezzo ogni 100mm
C Fune in acciaio al carbonio 6mm, prezzo al m.

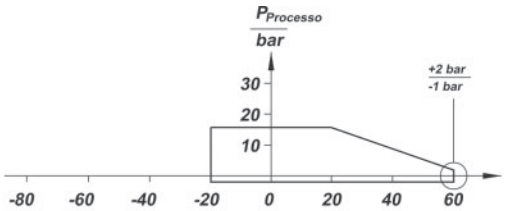


PVC

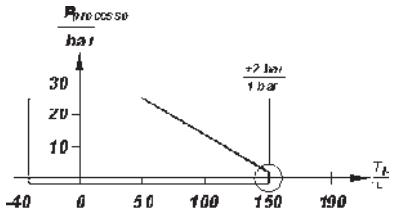


Isolato in PTFE


**SGM LEKTRA s.r.l.**
Via Papa Giovanni XXIII, 49
20090 Rodano (Milano)
tel. ++39 0295328257 r.a.
fax ++39 0295328321
*e-mail: info@sgm-lektra.com*
*web: www.sgm-lektra.com*



LEKTRA
KEMA CERTIFICATE
ISO 9001:2000



documentazione soggetta a variazioni tecniche senza preavviso